KODENSHI

Development guide sheet

開発品
<Preview>

Encoder Module/KEM-H30A-D1024

特　長

- 光学式反射型Encoderを用いたModule
- 外径Size：φ30×6.5mm　小型薄型形状
- φ8 Shaftに取付可能
- Disk＋Hub内蔵
- 2ch デジタル インクリメンタル出力方式
- カウント数　512、1024CPR

形　状

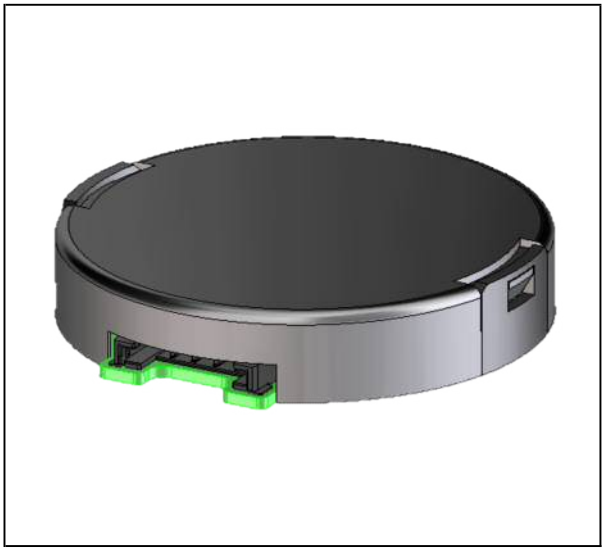

用　途

- 金融機器
- OA機器
- 複写機/プリンター
- モーター移動量検知

絶対最大定格

（Ta=25℃）

Item		Symbol	Rating	Unit
発光側	順電流	IF	40	mA
	逆電流	VR	3	V
受光側	電源電圧	Vcc	7	V
動作温度		Topr	0～+85	℃
保存温度		Tstg	-40～+85	℃

電気的光学的特性

（Ta=25℃）

項目		記号	条件	最小	標準	最大	単位
発光側	順電圧	VF	IF=20mA	-	1.6	-	V
動作電源電圧		Vcc	-	2.7	3.3/5.0	5.5	V
ハイレベル出力電圧		VOH	Vcc=5.0V	Vcc*0.8	-	-	V
ローレベル出力電圧		VOL		-	-	0.4	V
位相差		θ		45	90	135	°[deg]
デューティー比		Dt		30	50	70	%
最大応答周波数		fmax		-	-	60	KHz

出力波形

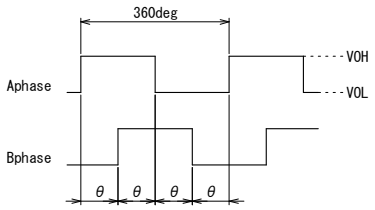

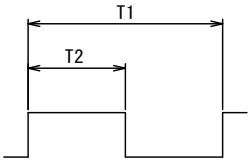

Dt= T2/T1×100

回転方向(A)時の出力波形状態。
逆回転時はBchから立ち上がります。

Disk回転方向

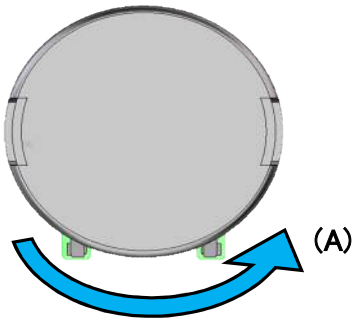

本資料に記載しております内容は、技術の改良、進歩等によって予告なしに変更されることがあります。
ご使用の際には、仕様書をご用命のうえ、内容の確認をお願い致します。

作成日：　2020年2月29日　作成部署：商品設計 設計Gr3

KODENSHI

Development guide sheet

開発品
<Preview>

Encoder Module/KEM-H30A-D1024

外形寸法図

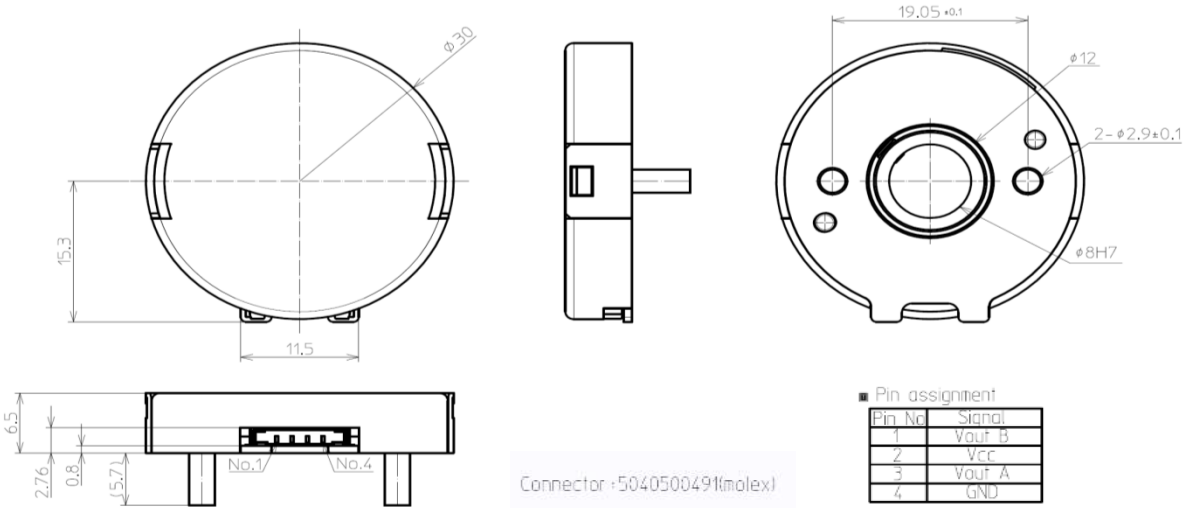

Pin No	Signal
1	Vout B
2	Vcc
3	Vout A
4	GND

ブロック図

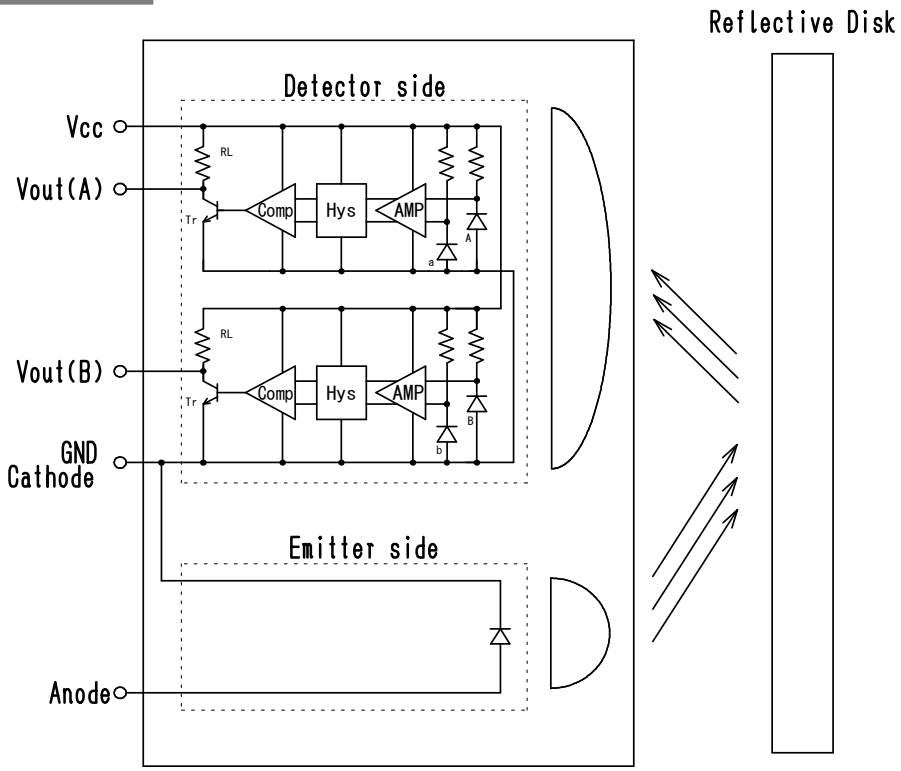

Resolution	RL(Pull Up)
360LPI	2.5kΩ

本資料に記載しております内容は、技術の改良、進歩等によって予告なしに変更されることがあります。
ご使用の際には、仕様書をご用命のうえ、内容の確認をお願い致します。

作成日： 2020年2月29日 作成部署：商品設計 設計Gr3

Encoder Module/KEM-H30A-D1024

取付方法

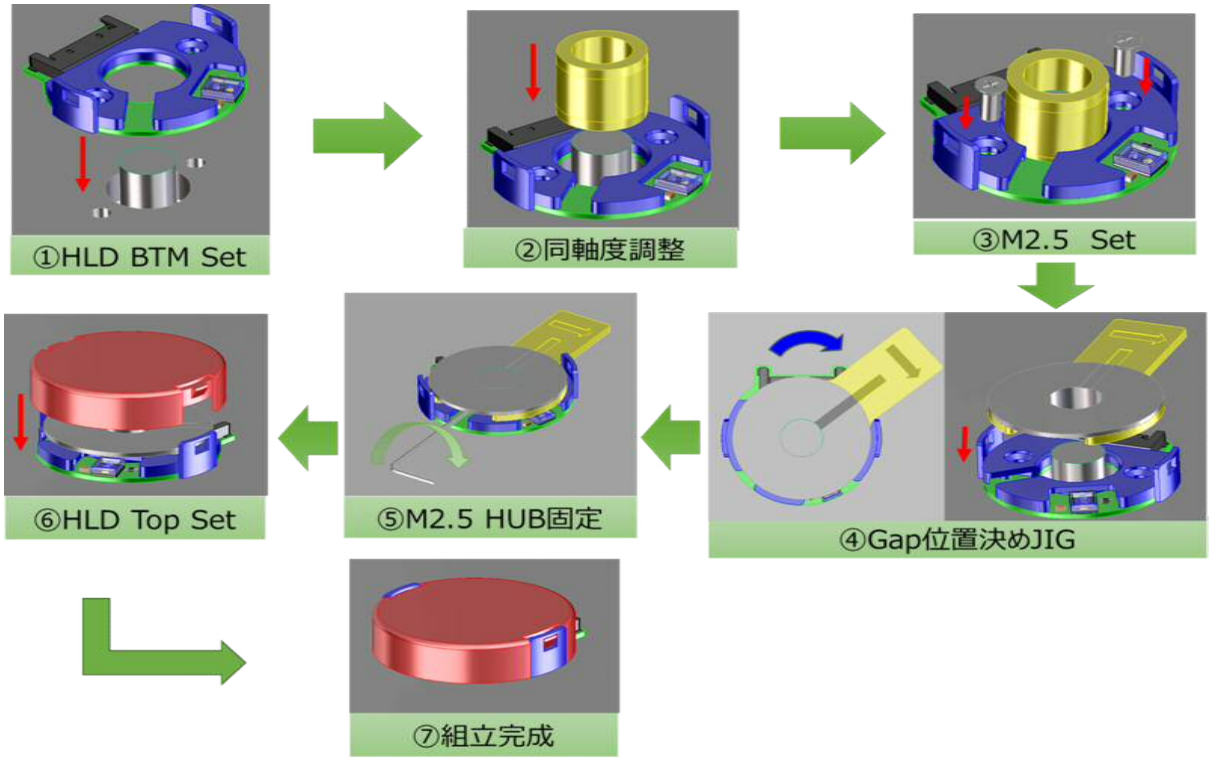

本資料に記載しております内容は、技術の改良、進歩等によって予告なしに変更されることがあります。
ご使用の際には、仕様書をご用命のうえ、内容の確認をお願い致します。

作成日： 2020年2月29日 作成部署：商品設計 設計Gr3